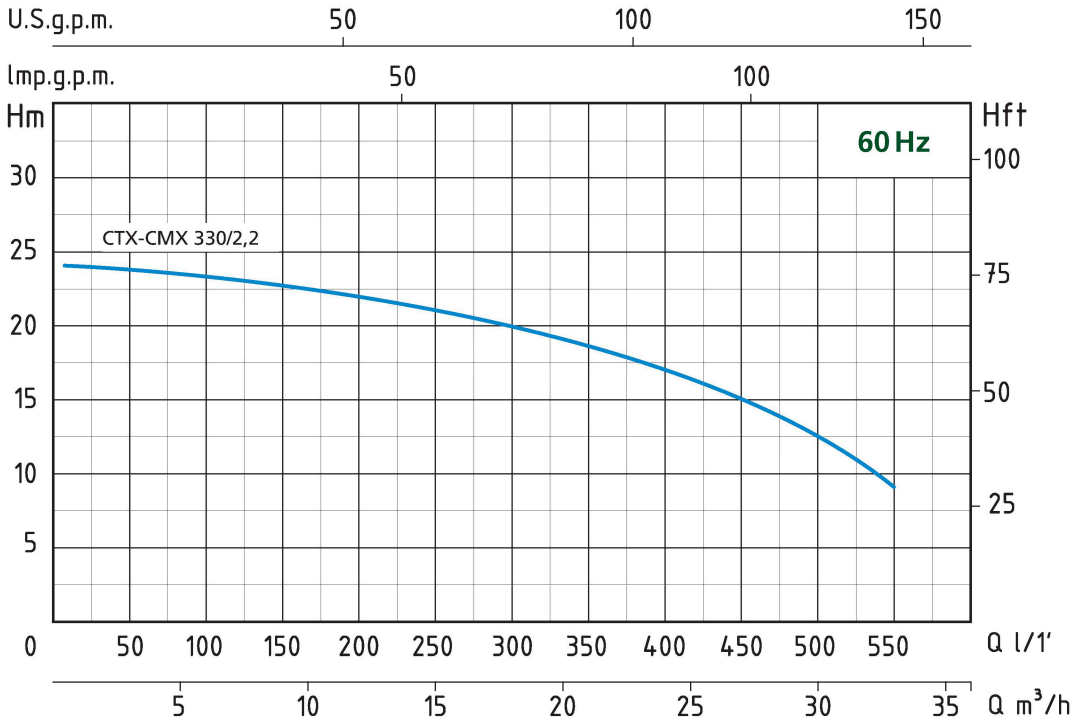

TIPO *TYPE*	POTENCIA NOMINAL *NOMINAL POWER*		POTENCIA ABSORBIDA *INPUT POWER*	AMPERIO *AMPERE*	Q = CAPACIDAD - *CAPACITY*										
Trifásico *Three-phase*	P2		P1	Trifásico *Three-phase*	m³/h	0,6	2,4	4,8	7,2	9,6	12	18	24	30	33
	HP	kW	kW		lt/1'	10	40	80	120	160	200	300	400	500	550
220/380V-60Hz				3 x 380V	Carga hidrostática manométrica total en m.C.A. - *Total head in meters w.c.*										
CTX 330/2,2	3	2,2	3	5,4	H(m)	23,9	23,5	23,2	22,8	22,4	22	19,5	16	11	8,5

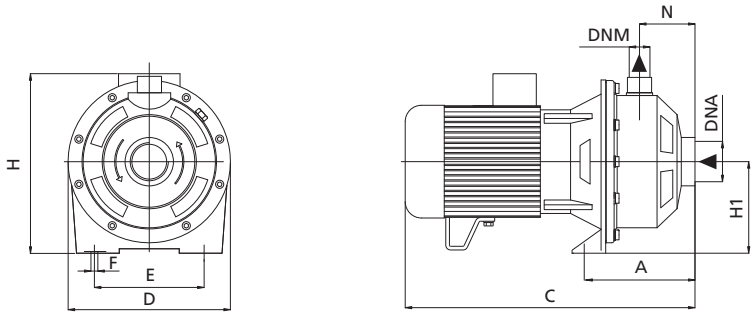

TIPO *TYPE*	DIMENSIONES (mm) - *DIMENSIONS (mm)*										DIMENSIONES *DIMENSIONS* (mm)			PESO *WEIGHT*
Trifásico *Three-phase*	A	C	D	E	F	H	H1	N	DNA	DNM	P	L	H	Kg
CTX 330/2,2	143	418	216	173	11	245	111	54	2"	1" ¼	227	487	274	23